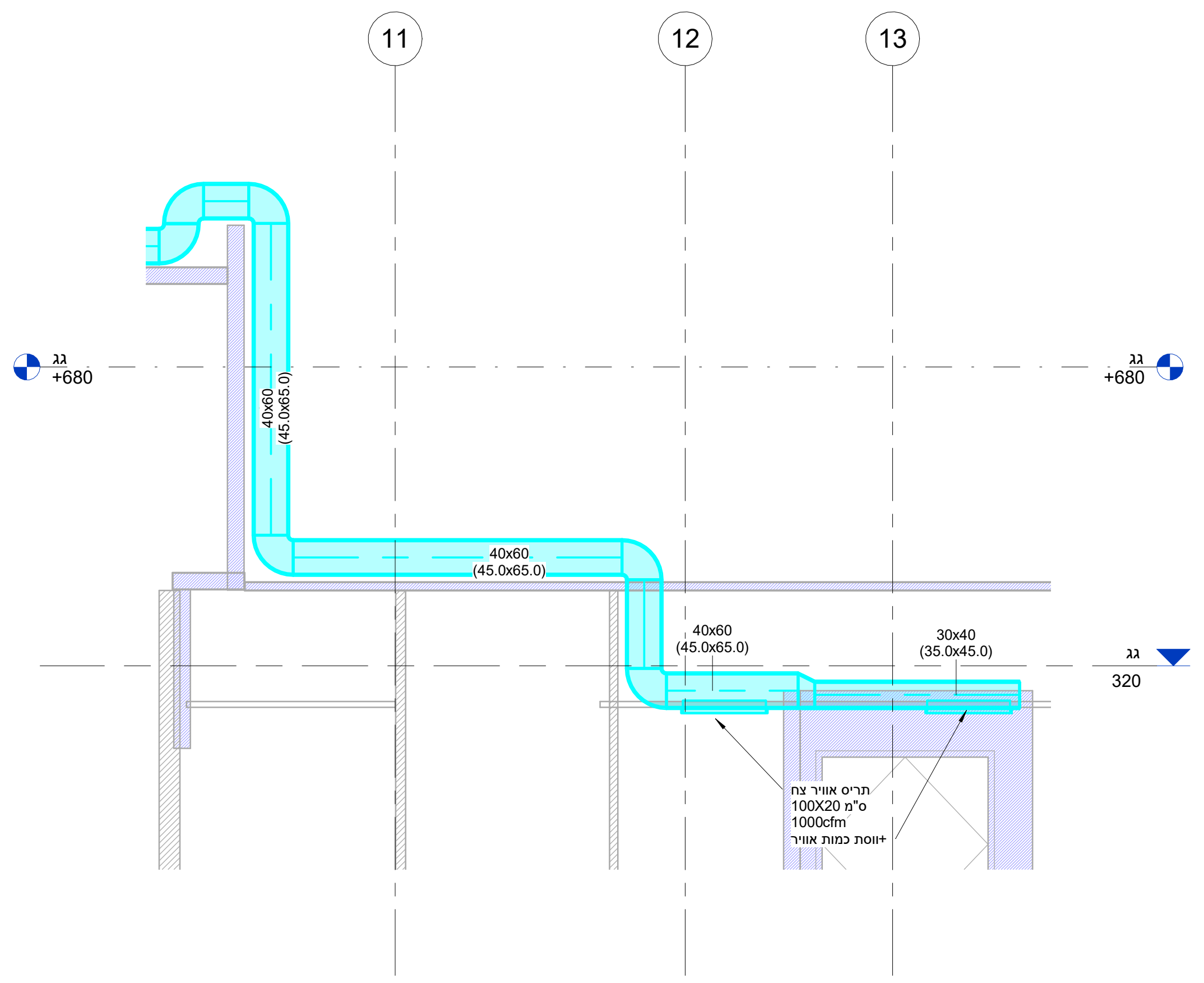
11
12
13
גג
+680
גג
+680
40x60
(45.0x65.0)
40x60
(45.0x65.0)
40x60
(45.0x65.0)
30x40
(35.0x45.0)
גג
320
תריס אוויר צח
100X20 ס"מ
1000cfm
+ווסת כמות אוויר

4 Section 17
1 : 50

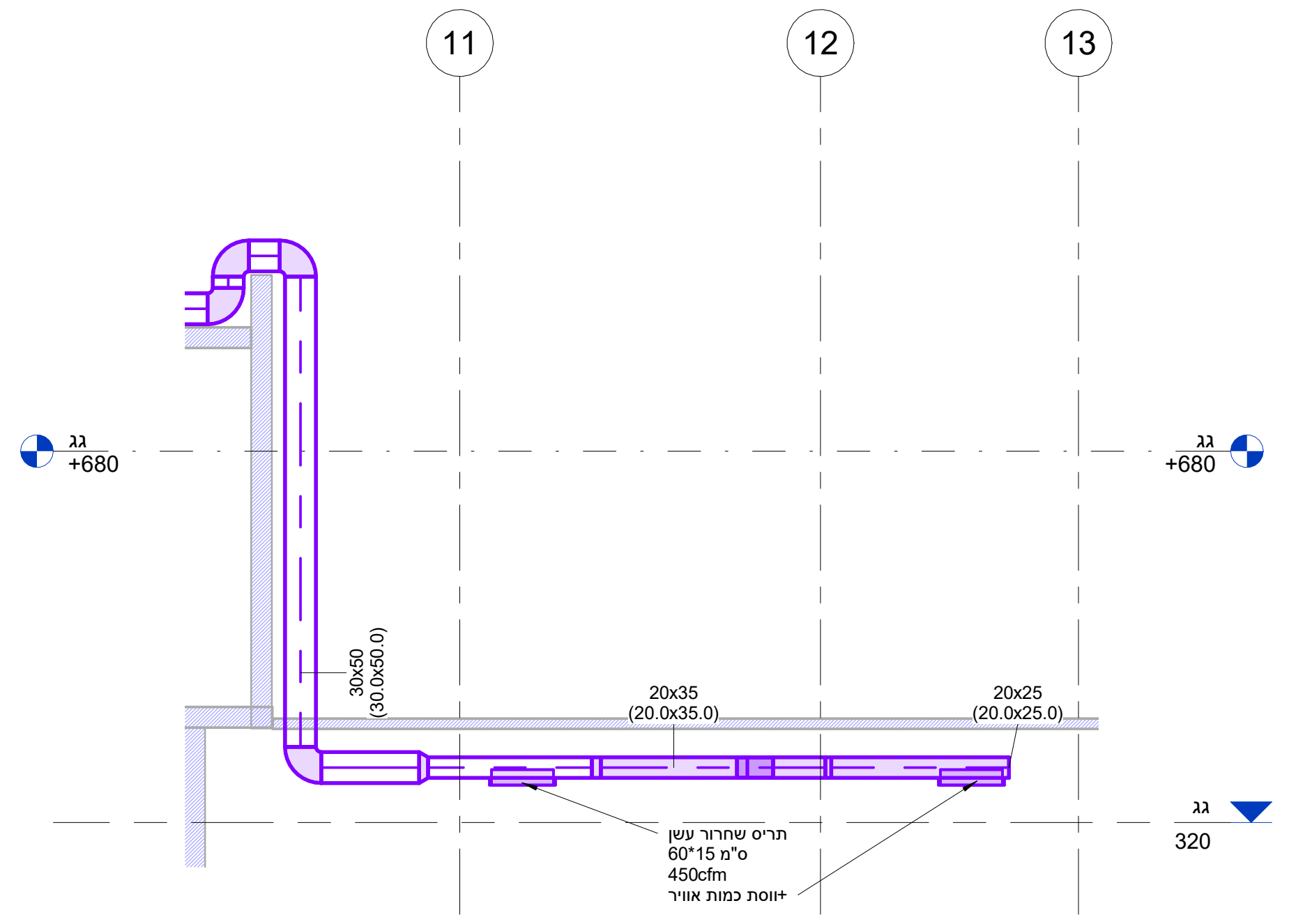
11
12
13
גג
+680
גג
+680
30x50
(30.0x50.0)
20x35
(20.0x35.0)
20x25
(20.0x25.0)
גג
320
תריס שחרור עשן
60*15 ס"מ
450cfm
+ווסת כמות אוויר

6 Section 23
1 : 50

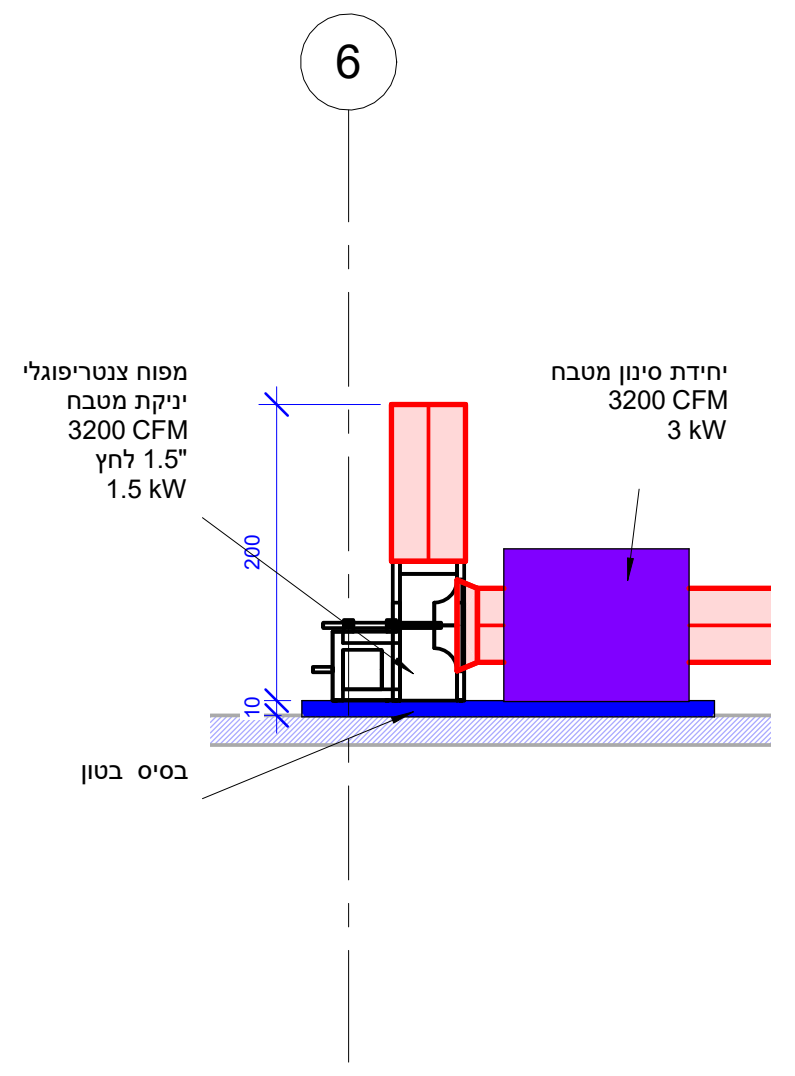
6
מפוח צנטריפוגלי
יניקת מטבח
3200 CFM
1.5" לחץ
1.5 kW
יחידת סינון מטבח
3200 CFM
3 kW
בסיס בטון

2 Section 5
1 : 50

אקספו - טבלת חשמל

מטבח

מס'	מיקום	תפקיד	כמות	מתח הזנה	הספק	שגרה	חיוני (גנרטור)	חירום
				V/Hz/Ph	kW	kW	kW	kW
1	גג	מפוח צנטריפוגלי יניקת מטבח CFM 3200	1	380/50/3	1.5	1.5	1.5	0
2	גג	יחידת סינון מטבח CFM 3200	1	380/50/3	3	3	3	0
3	גג	מפוח צירי שחרור עשן חטבח CFM 1800	1	380/50/3	1	0	0	1
4	גג	מפוח צנטריפוגלי יניקת שירותים/שחרור עשן CFM 2580	1	380/50/3	1.5	1.5	1.5	1.5
5	גג	יחידת טיפול באוויר CFM 3,000	1	380/50/3	2	2	0.5	0.5
6	גג	יחידת טיפול באוויר CFM 2,000	1	380/50/3	2	0.5	0.5	0.5
				סה"כ	11	8.5	7	3.5

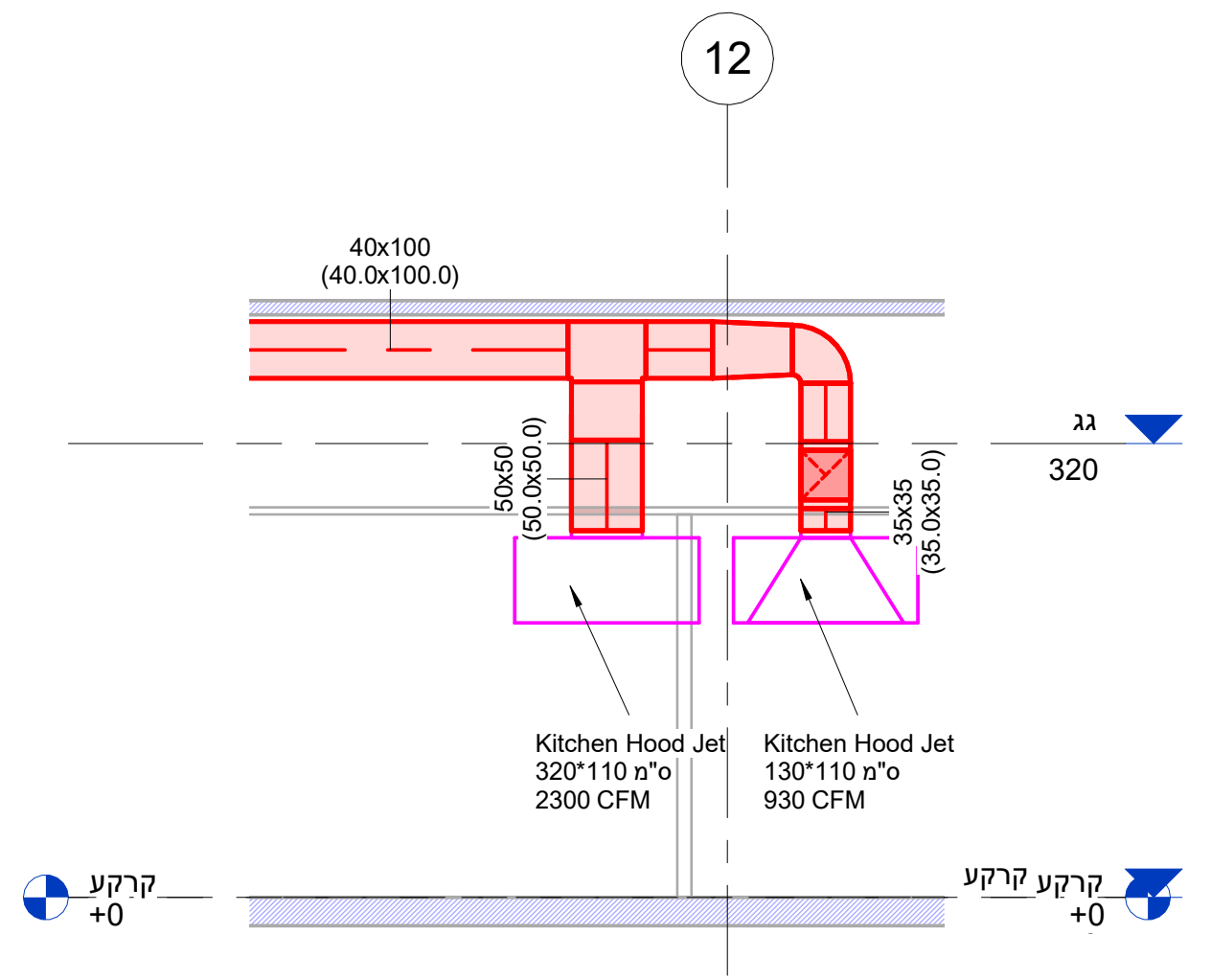
12
40x100
(40.0x100.0)
50x50
(50.0x50.0)
35x35
(35.0x35.0)
גג
320
Kitchen Hood Jet
320*110 ס"מ
2300 CFM
Kitchen Hood Jet
130*110 ס"מ
930 CFM
קרקע
+0
קרקע
+0

3 Section 21
1 : 50

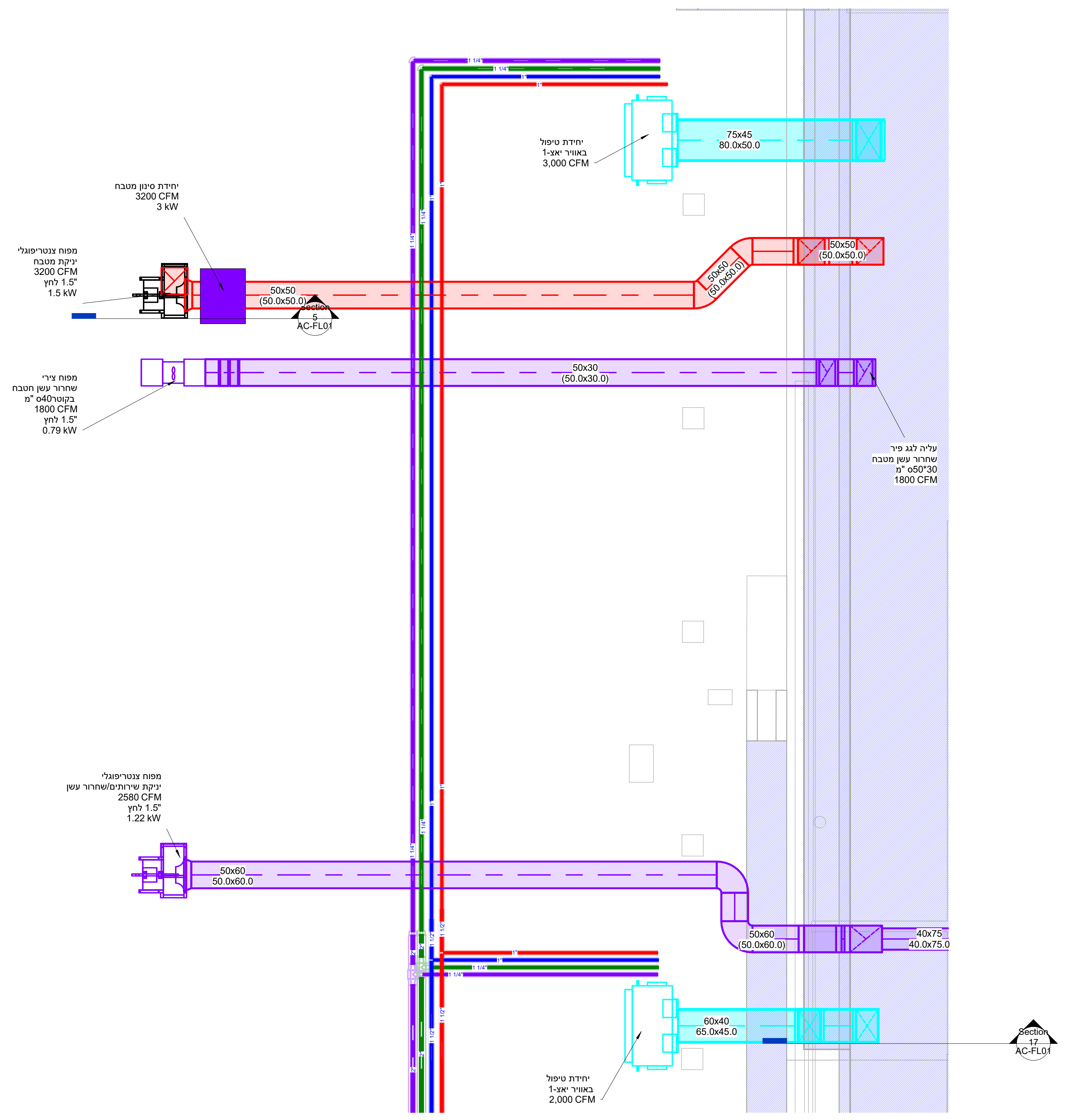
יחידת טיפול
באוויר יאצ-1
3,000 CFM
75x45
80.0x50.0
יחידת סינון מטבח
3200 CFM
3 kW
מפוח צנטריפוגלי
יניקת מטבח
3200 CFM
1.5" לחץ
1.5 kW
50x50
(50.0x50.0)
50x50
(50.0x50.0)
50x50
(50.0x50.0)
Section
5
AC-FL01
מפוח צירי
שחרור עשן חטבח
בקוטר40 ס"מ
1800 CFM
1.5" לחץ
0.79 kW
50x30
(50.0x30.0)
עליה לגג פיר
שחרור עשן מטבח
30*50 ס"מ
1800 CFM
מפוח צנטריפוגלי
יניקת שירותים/שחרור עשן
2580 CFM
1.5" לחץ
1.22 kW
50x60
50.0x60.0
50x60
(50.0x60.0)
40x75
40.0x75.0
60x40
65.0x45.0
יחידת טיפול
באוויר יאצ-1
2,000 CFM
Section
17
AC-FL01
1 1/4"
1"
1 1/2"
2"

קומת גג

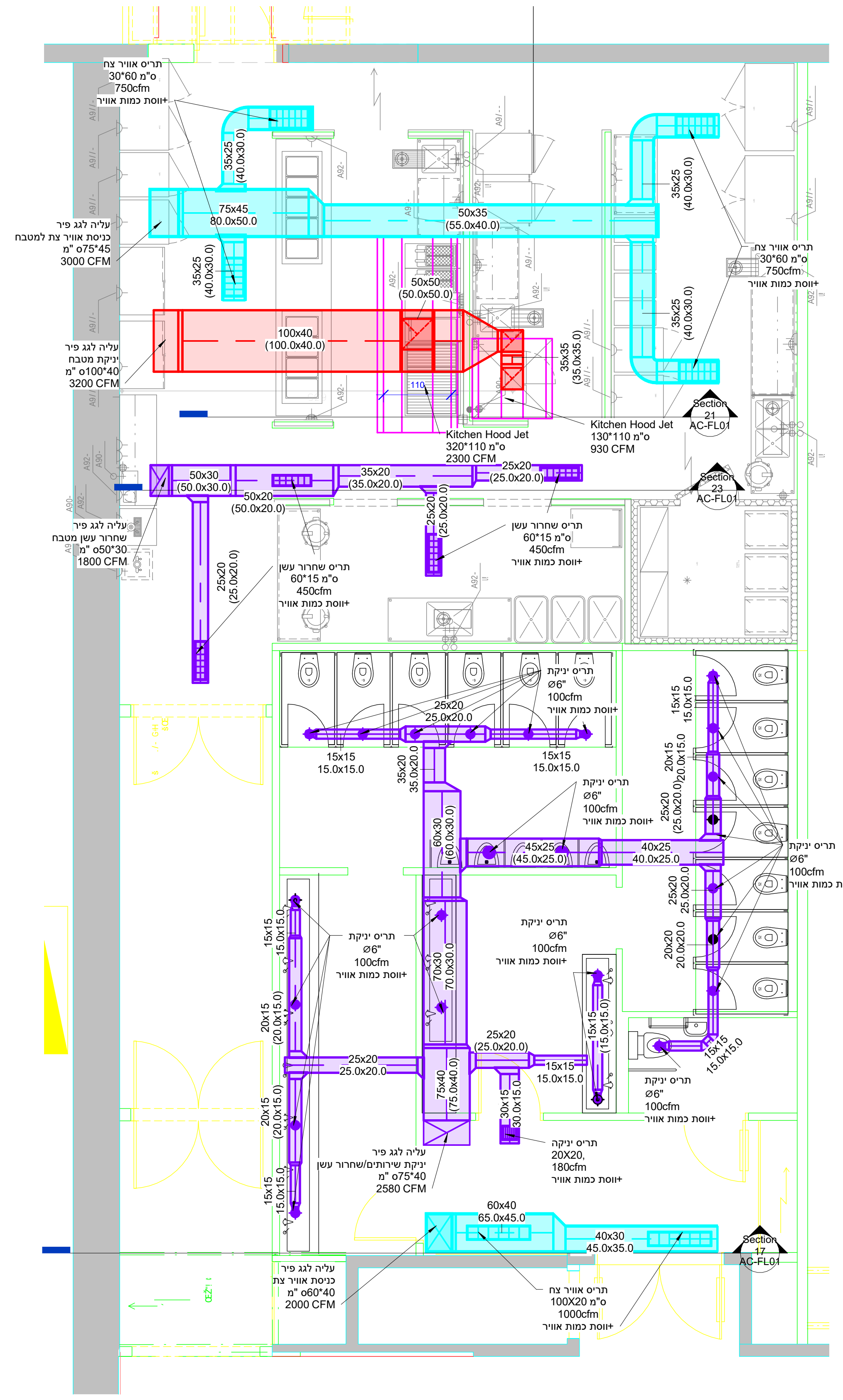
תריס אוויר צח
30*60 ס"מ
750cfm
+ווסת כמות אוויר
35x25
(40.0x30.0)
75x45
80.0x50.0
50x35
(55.0x40.0)
עליה לגג פיר
כניסת אוויר צת למטבח
45*75 ס"מ
3000 CFM
עליה לגג פיר
יניקת מטבח
40*100 ס"מ
3200 CFM
100x40
(100.0x40.0)
50x50
(50.0x50.0)
35x35
(35.0x35.0)
110
Kitchen Hood Jet
320*110 ס"מ
2300 CFM
Kitchen Hood Jet
130*110 ס"מ
930 CFM
Section
21
AC-FL01
Section
23
AC-FL01
50x30
(50.0x30.0)
50x20
(50.0x20.0)
35x20
(35.0x20.0)
25x20
(25.0x20.0)
עליה לגג פיר
שחרור עשן מטבח
30*50 ס"מ
1800 CFM
תריס שחרור עשן
60*15 ס"מ
450cfm
+ווסת כמות אוויר
תריס יניקת
Ø6"
100cfm
+ווסת כמות אוויר
25x20
25.0x20.0
15x15
15.0x15.0
35x20
35.0x20.0
60x30
(60.0x30.0)
45x25
(45.0x25.0)
40x25
40.0x25.0
70x30
70.0x30.0
75x40
(75.0x40.0)
20x15
(20.0x15.0)
30x15
30.0x15.0
תריס יניקה
20X20,
180cfm
+ווסת כמות אוויר
עליה לגג פיר
יניקת שירותים/שחרור עשן
40*75 ס"מ
2580 CFM
60x40
65.0x45.0
40x30
45.0x35.0
עליה לגג פיר
כניסת אוויר צת
40*60 ס"מ
2000 CFM
תריס אוויר צח
100X20 ס"מ
1000cfm
+ווסת כמות אוויר
Section
17
AC-FL01

קומת קרקע

מטבח

מס יט"א	יעוד	מיקום	ספיקה	ספיקה אוויר צח	לחץ	משתיק קול	מבנה		פרופיל	פנלים	גגון נגד גשם	רשת בכניסת אויר	חלון הצצה	תאורה	כמות צירים מינימום בדלתות
			CFM		אינץ										
יאצ -1	יחידת אוויר צח מטבח	גג	3,000	3,000	1.25	לא	פרופיל אלומינום 2"	אופקי	הפרדה נגד גשר קור	דופן כפולה	כן	כן	לא	לא	3
יאצ -2	יחידת אוויר צח מטבח	גג	2,000	2,000	1.25	לא	פרופיל אלומינום 2"	אופקי	הפרדה נגד גשר קור	דופן כפולה	כן	כן	לא	לא	3

מס יט"א	סוללת קירור									
	תפוקת סוללת קירור	קוטר צינור נחושת	צלעות	צפיפות	מס שורות עומק קירור	טמפ מי אספקה	טמפ מי חזרה	ספיקת מים	ברז פיקוד פרופורציונ אלי מוחזר קפיץ	ציפוי הגנה חמרן ימי
	TR			FPI		צלסיוס		GPM		
יאצ -1	15	3/8"	אלומיניום	10	8	7	12	45	כן	כן
יאצ -2	10	3/8"	אלומיניום	10	8	7	12	30	כן	כן

מס יט"א	סוללת חימום									
	תפוקת סוללת חימום	קוטר צינור נחושת	צלעות	צפיפות	מס שורות עומק סוללת חמים	טמפ מי אספקה	טמפ מי חזרה	ספיקת מים	ברז פיקוד פרופורציונ אלי מוחזר קפיץ	ציפוי הגנה חמרן ימי
	KW			FPI		צלסיוס		GPM		
יאצ -1	25	3/8"	אלומיניום	10	4	40	35	21.3	כן	כן
יאצ -2	20	3/8"	אלומיניום	10	4	40	35	17.0	כן	כן

מס יט"א	מפוח	עוצמת מפוח	בולמי רעידות למפוח	בריכת ניקוז	מסנן אוויר לשטיפה	מס דרגות סינון	שטח מסננים	נורות UVC	לוח חשמל אינטגרלי כול לבקר למערכת בקרה	רגש טמפרטורה	סיפון	אקונומיזר		מדף ממונע פרפורציונ אלי לשחרור עודפי אוויר צח
												מדף ממונע פרופורציונ אלי אוויר חוזר	מדף ממונע פרפורציונ אלי אוויר צח	
		KW					ft2							
יאצ -1	צנטרפוגלי הנע ישיר	2	כן	נירוסטה 316	כן	2	6.67	כן	כן	אספקה	כן	לא		
יאצ -2	צנטרפוגלי הנע ישיר	2	כן	נירוסטה 316	כן	2	4.44	כן	כן	אספקה	כן	לא		

הערות כלליות

-אין לקחת מידות בקנה מידה מתכנית זו ולבצע בהתאם למידות אלו.

-על הקבלן לבקר באתר לפני ביצוע , לקחת מידות במקום ולברר אפשרויות הביצוע על פי תכנית זו בהתאמה לתנאי המציאות באתר .

- אין לבצע כל שינוי מתכנית זו מבלי להגיש לאישור תכנית שינויים ולקבל על כך את אישורם המוקדם של המפקח ושל המתכנן .

- וסתי כמות אוויר יותקנו בכל מקום בו יש יותר מיציאה או יניקה אחת של אוויר)גם אם נפלה טעות בתוכנית .(הדבר באחריות הקבלן וכלול במחיר היחידה.

תפוצה / תאריך	מנהל פרויקט	אדריכל	מיזוג אויר	תברואה	חשמל	קונסטרוקציה	תיאום מערכות	אדריכל נוף	תקשורת	בטיחות							

הערות:

מטבח

1. בכל מקרה של אי התאמה יש להודיע מייד ובכתב למפקח ולמתכנן.
2. **מערכת יניקת שירותים פועלת באופן דו שימושי גם ליניקת עשן . מפוח היניקה, לוח החשמל הזנות החשמל יופעלו בשגרה ,חיוני ובחירום.**
3. התעלות מפח מגולוון בעובי נדרש . מידות התעלות ללא בידוד בסוגרים עם בידוד(
4. בידוד תעלות בתוך המבנה טרמי טקוסטי בעובי"1 עבור
5. היחידות יותקנו על גבי בולמי רעידות
6. מתחת למזגן יותקן פתח גישה שיאפשר פירוק היחידה ומתן שירות
7. אין להתקין גופי תאורה מתחת ליחידת מיזוג אויר.באחריות קבלן מ" א לוודא את הנושא.
8. באחריות קבלן מיזוג אויר לאטום תעלות וצנרת דרך קיר רצפה או תקרה.
9. במעבר תעלת אוויר צח לגג יותקן מקל סבא על פי פרט.
10. כל חומרי הבידוד יסופקו עם אישור מכון תקנים.
11. מפזרי אויר חוזר יסופקו מאלומיניום צבוע בתנור בגוון שיקבע ע"י האדריכל
12. ניקוז מזגנים ע"י קבלן מ"א
13. רגש טמפ יותקן בתעלת אוויר חוזר לפיקוד על פעולת המזגן , הפעלה תבוצע ממערכת בקרת מבנה ובנוסף יותקן מערכת הפעלה מקומית עם אפשרות מעקף מקומי למערכת הבקרה
14. וסתי כמות אוויר יותקנו בכל מקום בו יש יותר מיציאה או יניקה אחת של אוויר) גם אם נפלה טעות בתוכנית .(הדבר באחריות הקבלן וכלול במחיר היחידה
15. ניקוי תעלת מטבח יבוצע ע" י רובוט מגג הבניין . מחיר התעלה כולל פתח
16. מתאים בגג להפעלת רובוט לניקוי התעלה מידות60*60.
17. בתעלת מטבח יבוצעו פתחי גישה40*30) מידת מנימום (בכל פניה ובכל קומה על פי תקן1001/6.
18. בתחתית פיר תעלת מטבח יותקן ברז בקוטר"2 + פקק לריקון משקעים.
19. מערכת יניקה וסינון מטבח הכולל לוח חשמל עצמאי יותקנו בגג הבניין לרבות
20. חיבור המערכת למתזים או מערכת כיבוי אש בגז) על פי החלטת יועץ הבטיחות (כלול בעבודת קבלן מ"א
21. מפוח יניקת מטבח יסופק ויותקן בגג עם לוח חשמל עצמאי מחובר למערכת
22. הבקרה וגילוי אש.
23. מפוח המטבח יחובר לגנרטור הבניין לפעולה בחיוני)הפסקת חשמל (, על פי
24. דרישות תקן1001/6ויופסק באירוע חירום . .
25. מערכת סינון אוויר) על פי המפורט במפרט העבודה (על פי דרישות איכות סביבה ותקן1001/6.
26. תותקן בגג תעלת פליטה מפוח יניקת מטבח בסניקת המפוח .סה" כ גובה פליטה2 מ מפני גג סופי) כנדרש בתקן1001/6.(
27. יחידת אוויר צח תפעל דרך בקרת מבנה בחיגור לפעולת מפוח המטבח.

מקרא צנרת

🟦 ☒ אספקת אוויר
🟩 ☐ אוויר חוזר
🟦 ☒ אוויר צח
🟪 ☒ יניקת אוויר
🟪 ☒ יניקת עשן
🟪 ☒ יניקת שירותים
🟥 ☒ יניקת מטבח
🟥 ☒ יניקת חדר אשפה

מקרא צנרת

🟦 Hot Return
🟥 Hot Supply
🟩 Cold Return
🟪 Cold Supply

F.D. - דמפר אש
S.D. - דמפר עשן
FS.D. - דמפר משולב

מס.	תאריך	שינויים
4	29.11.23	שינוי תכנית מיזוג אוויר לפי הערות
3	09.11.23	שינוי מיזוג אוויר
2	01.11.23	שינוי מיזוג אוויר

פרויקט
אקספו תל אביב

תכנית
שירותים+מטבח
מיזוג אוויר

תאריך	24.10.23
תאריך עדכון	29.11.23
שרטט	סמיון
אישר	איל ניב

לעיון	לאישור	למכרז	לביצוע
		●	

איל ניב
מהנדסים ויועצים בע"מ
רח' דרך השלום 7, תל אביב
טל. 03-6044564 נייד. 052-7967890 פקס. 03-6044589
Email. eyal@eyalniv-eng.com

גליון AC-FL01
מהדורה 4
קנ"מ 1 : 50