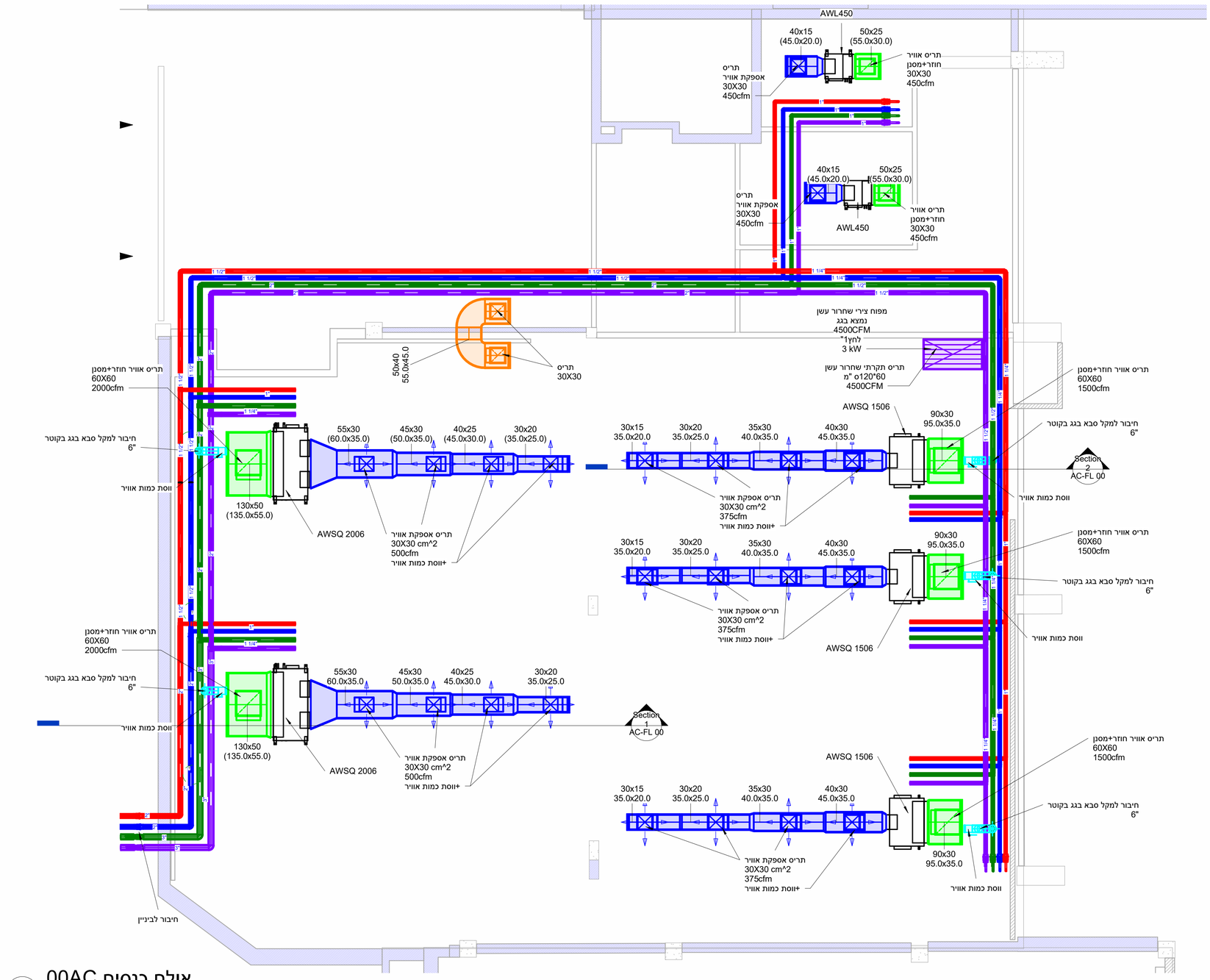

1 אולם כנסים 00AC

1 : 50

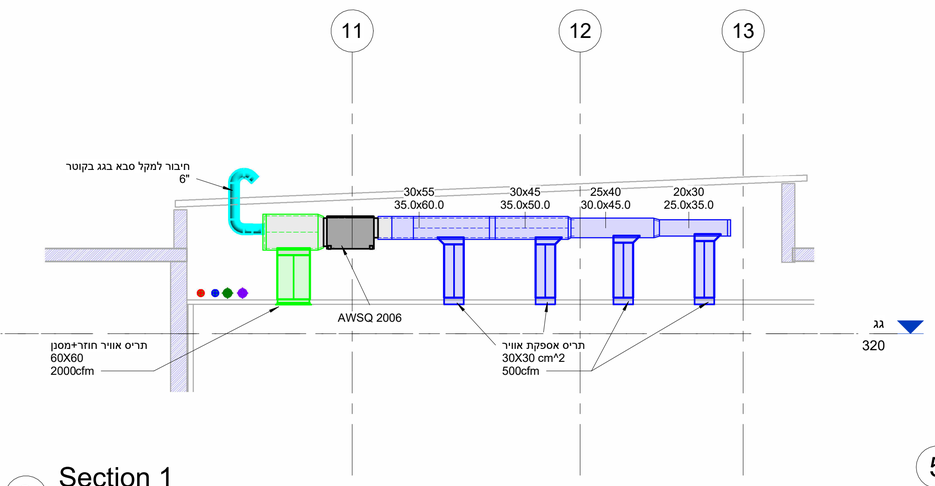

3 Section 1

1 : 50

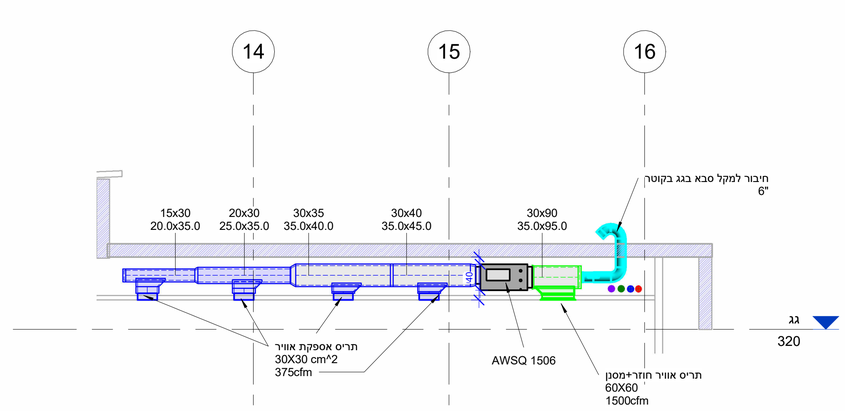

5 Section 2

1 : 50

פרט מעבר תעלת יניקה דרך תקרה

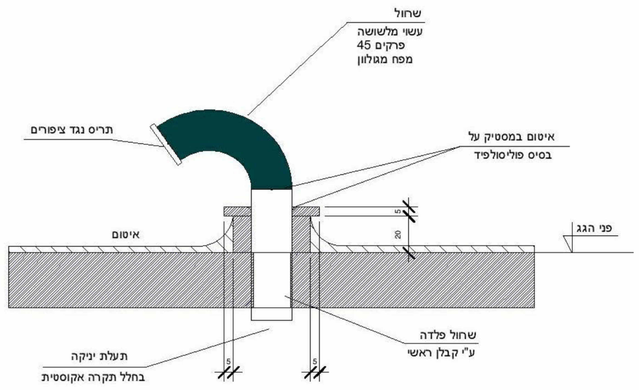

אקספו - טבלת חשמל

אולם כנסים

מס'	מיקום	תפקיד	דגם	כמות	מתח הזנה	הספק	שגרה	חיוני (גנרטור)	חירום
					V/Hz/Ph	kW	kW	kW	kW
1	אולם	מזגן	AW 2006	2	220/50/1	0.15	0.3	0	0
2			AW 1506	3	220/50/1	0.1	0.3	0	0
3			AW 450	2	220/50/1	0.1	0.2	0	0
4	גג	מפוח עשן CFM 4500 לחץ 1" + לוח בגג ליד המפוח		1	380/50/3	3	0	0	3
					סה"כ	**3.35**	**0.8**	**0**	**3**

הערות כלליות

-אין לקחת מידות בקנה מידה מתכנית זו ולבצע בהתאם למידות אלו.
-על הקבלן לבקר באתר לפני ביצוע , לקחת מידות במקום ולברר אפשרויות הביצוע על פי תכנית זו בהתאמה לתנאי המציאות באתר .
- אין לבצע כל שינוי מתכנית זו מבלי להגיש לאישור תכנית שינויים ולקבל על כך את אישורם המוקדם של המפקח ושל המתכנן .
- וסתי כמות אוויר יותקנו בכל מקום בו יש יותר מיציאה אחת או יניקה אחת של אוויר)גם אם נפלה טעות בתוכנית .(הדבר באחריות הקבלן וכלול במחיר היחידה.

תפוצה / תאריך																							

אולם כנסים

הערות:

1.בכל מקרה של אי התאמה יש להודיע מייד ובכתב למפקח ולמתכנן.
התעלות מפח מגולוון בעובי נדרש . מידות התעלות ללא בידוד בסוגרים עם בידוד)
3. בידוד תעלות בתוך המבנה טרמי טקוסטי בעובי"1 עבור
4.היחידות יותקנו על גבי בולמי רעידות
5.מתחת למזגן יותקן פתח גישה שיאפשר פירוק היחידה ומתן שירות
אין להתקין גופי תאורה מתחת ליחידת מיזוג אויר.באחריות קבלן מ" א לוודא את הנושא.
7.באחריות קבלן מיזוג אויר לאטום תעלות וצנרת דרך קיר רצפה או תקרה.
8.במעבר תעלת אוויר צח לגג יותקן מקל סבא על פי פרט.
9.כל חומרי הבידוד יסופקו עם אישור מכון תקנים.
מפזרי אויר חוזר יסופקו מאלומיניום צבוע בתנור בגוון שיקבע ע" י האדריכל
11.ניקוז מזגנים ע"י קבלן מ"א
רגש טמפ יותקן בתעלת אוויר חוזר לפיקוד על פעולת המזגן , הפעלה תבוצע ממערכת בקרת מבנה ובנוסף יותקן מערכת הפעלה מקומית עם אפשרות מעקף מקומי למערכת הבקרה
וסתי כמות אוויר יותקנו בכל מקום בו יש יותר מיציאה אחת או יניקה אחת של אוויר
) גם אם נפלה טעות בתוכנית .(הדבר באחריות הקבלן וכלול במחיר היחידה

מקרא צנרת

- אספקת אוויר
- אוויר חוזר
- אוויר צח
- יניקת אוויר
- יניקת עשן
- יניקת שירותים
- יניקת מטבח
- יניקת חדר אשפה

מקרא צנרת

- Hot Return
- Hot Supply
- Cold Return
- Cold Supply

- דמפר אש - F.D.
- דמפר עשן - S.D.
- דמפר משולב - FS.D.

מס.	תאריך	שינויים
5	29.11.23	שינוי תכנית מיזוג אוויר לפי הערות
4	09.11.23	שינוי מיזוג אוויר
3	01.11.23	שינוי מיזוג אוויר
2	24.10.23	מיזוג אוויר

פרויקט	אקספו תל אביב
תאריך	19.10.23
תאריך עדכון	29.11.23
שרטט	סמיון
אישר	איל ניב
תכנית	קומת קרקע AC אולם כנסים
	מיזוג אוויר
גליון	AC-FL 00
מהדורה	5
קנ"מ	1 : 50

לעיון	לאישור	למכרז	לביצוע
		●	

איל ניב
מהנדסים ויועצים בע"מ
רח' דרך השלום 7, תל אביב
טל. 03-6044564 נייד. 052-7967890 פקס. 03-6044589
Email. eyal@eyalniv-eng.com