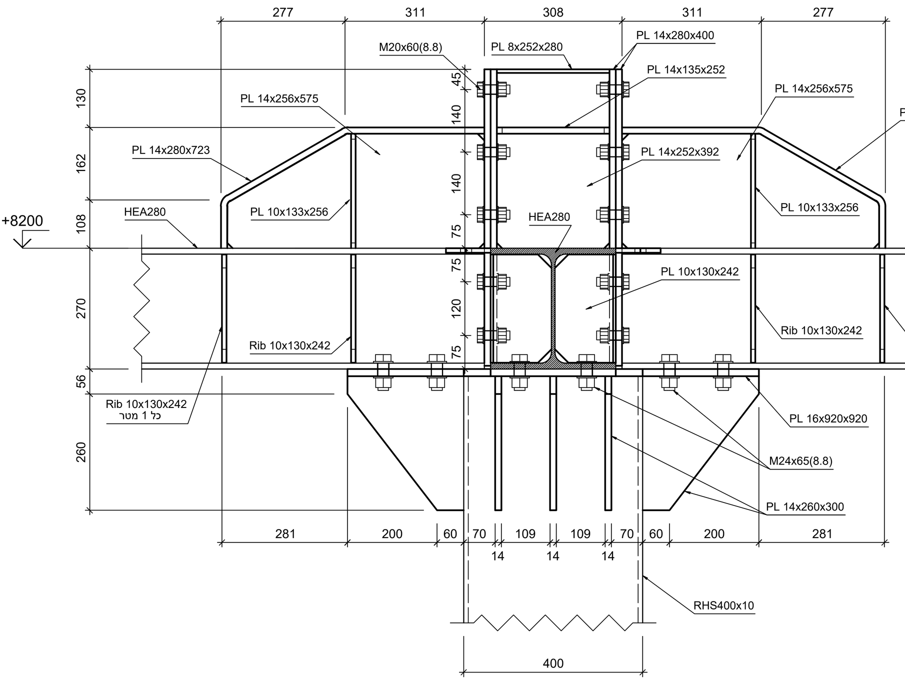

Sec. A1-A1
1:10

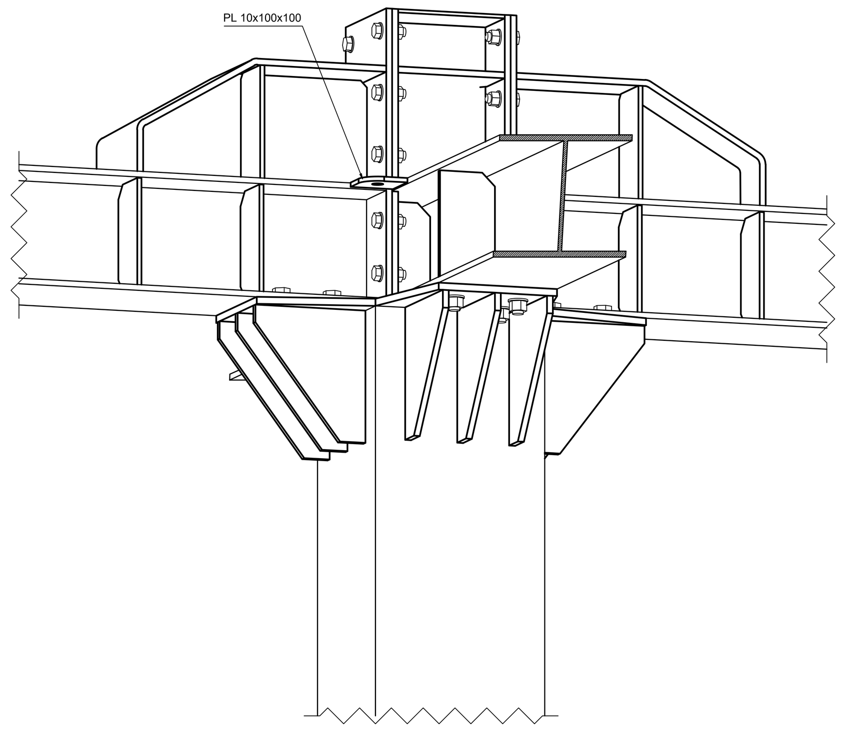

פרט חיבור קורות לעמוד
1:10

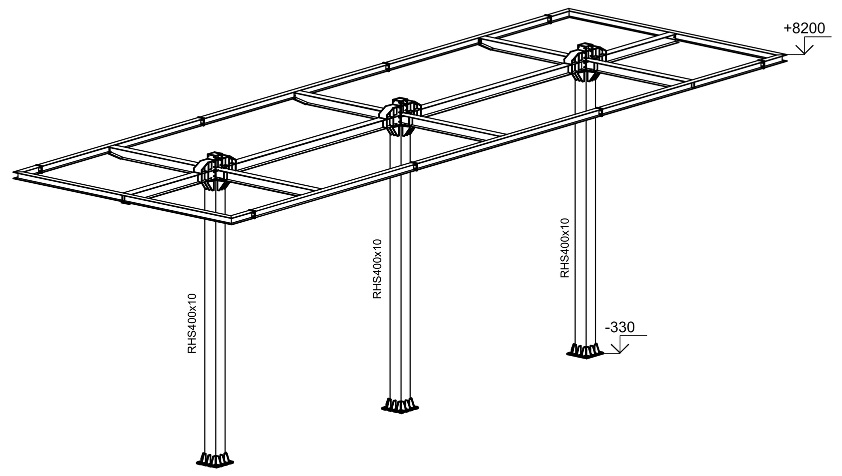

3D View
1:125

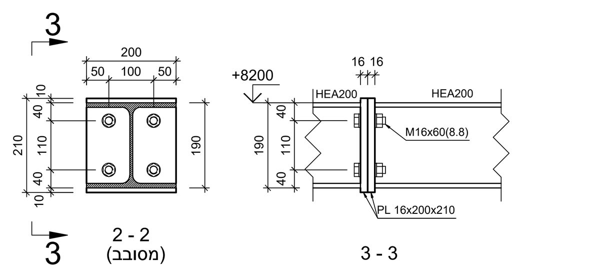

2 - 2
(מסובב)

3 - 3

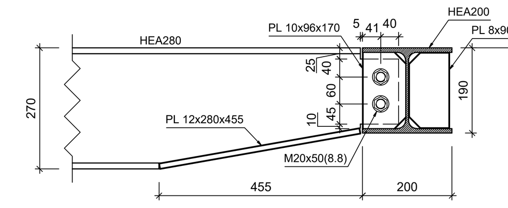

1 - 1

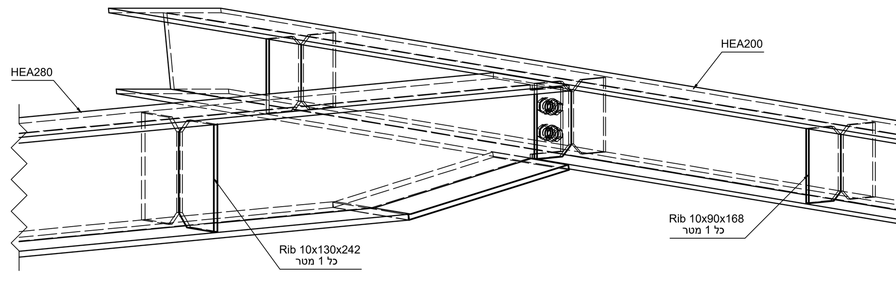

פרט חיבור קורות HEA280 HEA200
1:10

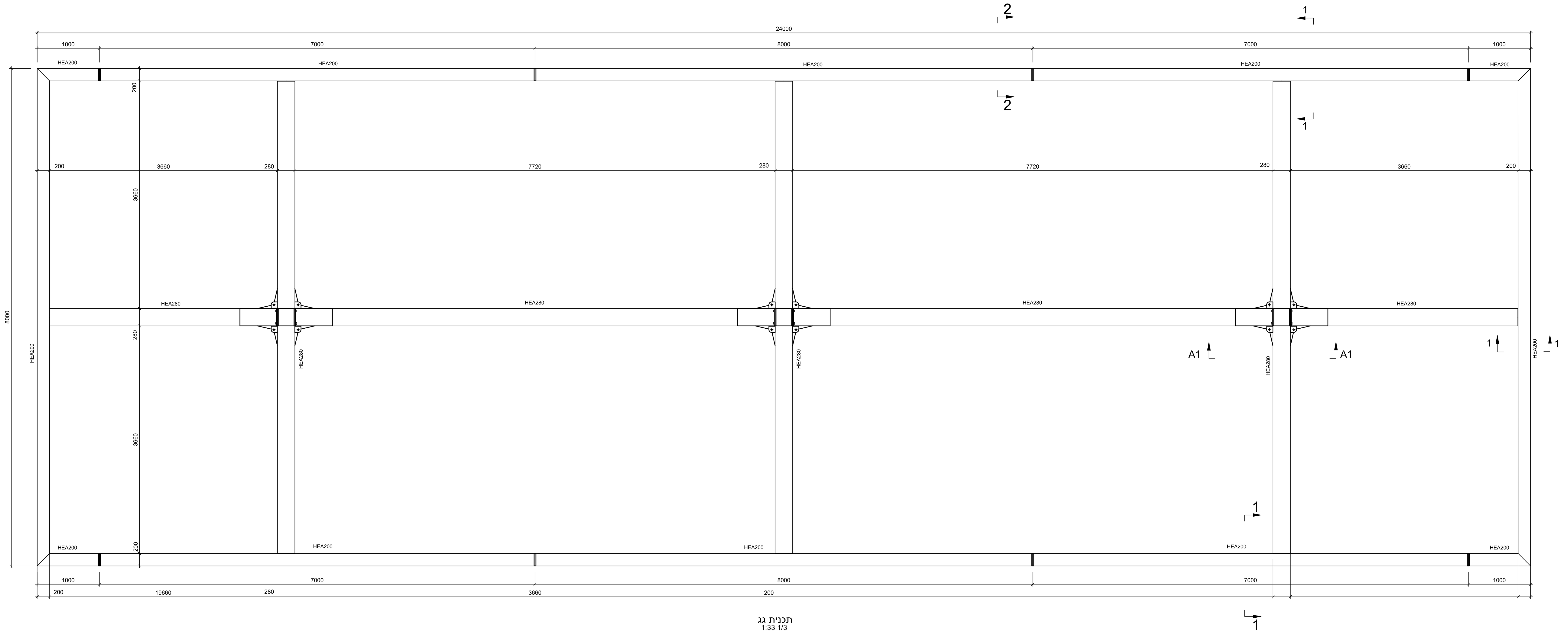

תכנית גג
1:33 1/3

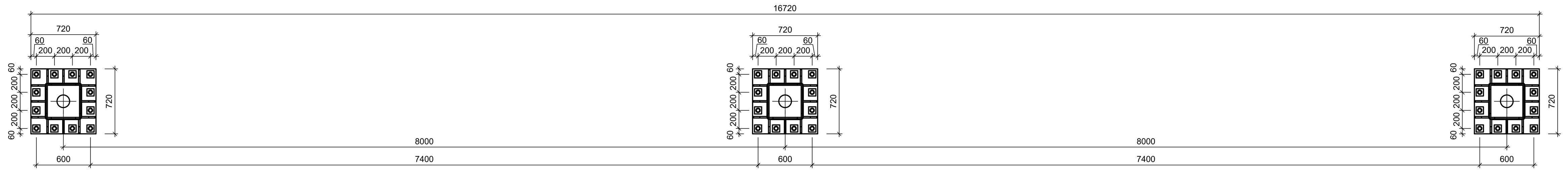

תכנית עוגנים
1:33 1/3

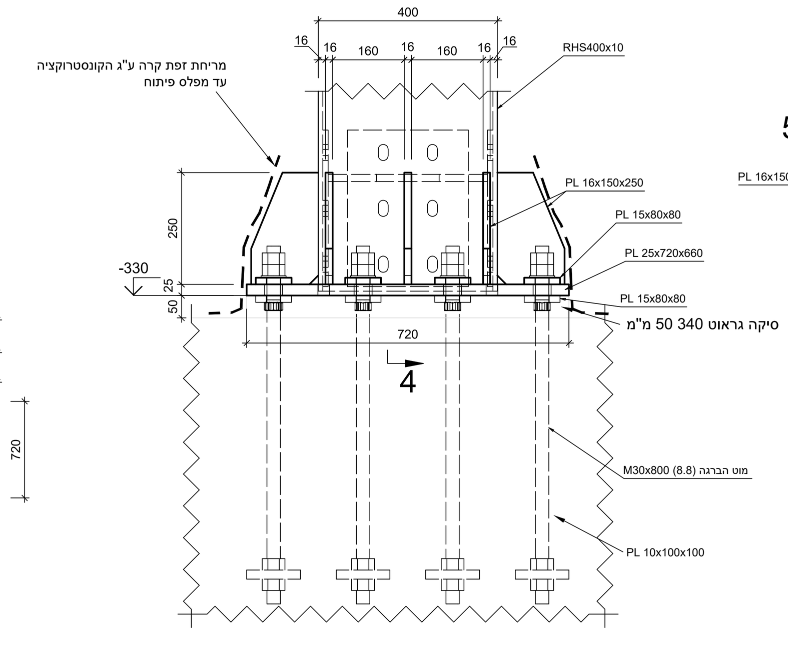

פרט ברגיה
1:10

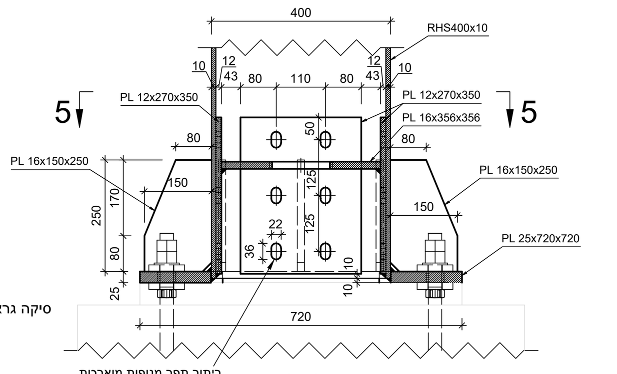

4 - 4

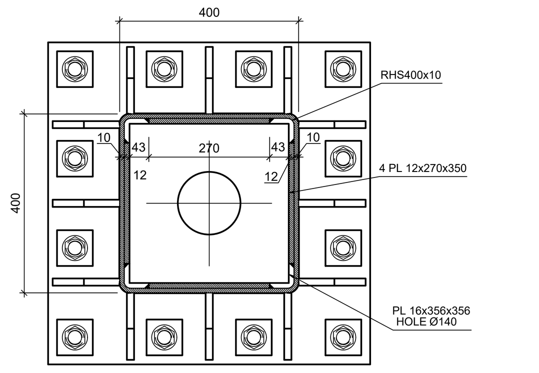

5 - 5

כמות פרופילים					
	Description	Total length	Total weight	Grade	Remark
		(mm)	(kg)		
1	HEA200	63744	2696.4	St37-2	
2	HEA280	46062	3519.1	St37-2	
3	RHS400x10	24633	2956.0	St37-2	
			9171.5		

דגשים והחערות לתוכנית:

1. הפלדה מסוג FE 360 או FE 430
2. עבודות הפלדה יבוצעו בהתאם למפרט הכללי פרק 19.
3. לא יורשו סטיות מעבר לסטיות המותרות במפרט הכללי.
4. ברגים מגולוונים גילוון חם בקוטר מינימלי של 16 מ״מ חוזק 8.8.
5. כל בורג יורכב עם שייבה ושייבה קפיץ בהתאם ל DIN 125/127
6. הקבלן אחראי על התאמת המידות של הקונסטרוקציה וכל חלקיה למידות האתר.
7. התרכבה תלווה ע״י מודד מטעם הקבלן, אשר יוודא את מיקום ההרכבה התקין ואנכיות הקונסטרוקציה.
8. באחריות הקבלן להגיש תכניות ייצור שופ דרווין לאישור, לפני הזמנת חומרים
9. באחריות הקבלן להגיש פרטי חיבור לאישור לפני הזמנת חומרים.
10. לא יעשה שימוש במבער או בפלסמה לביצוע חורים בשום אופן.
11. כל החלקים ייוצרו בבית המלאכה, ויובלו לשטח במצב מוגמר.
12. הריתוכים בבית המלאכה, יבוצעו ע״י רתכים מוסמכים בלבד.
13. עובי הריתוך בריתוך השקה לפי עובי הדופן הדקה של הפרופיל במחבר
14. עובי הריתוך בריתוך מילואת לפי 0.7* עובי הדופן הדקה של הפרופיל במחבר
15. האלקטרודות יתאימו לדרישות ת״י 1338.
16. יש לנקות שלקות ונתזי ריתוך, ולעגל את כל הפינות לרדיוס 2 מ״מ לפחות לפני צבע
17. בדיקות ריתוך בבית המלאכה 25% מכלל הריתוכים לפחות.
18. החלקים יצבעו בשתי שכבות צבע יסוד אפוקסי בעובי 140 מיקרון לפחות
19. צבע עליון פוליאורטני עמיד UV בעובי 60 מיקרון. גמר וגוון צבע לפי אדריכל
20. יש להזמין את המתכנן לבדיקת החלקים בבית המלאכה לפני צבע
21. יש לבצע הכנת השטח לפני הגעת החלקים לאתר
22. החיבורים בין החלקים יהיו מתוברגים, לא יורשו ריתוכים בשטח.
23. הרכבה באתר באמצעות מנופים וכלים מתאימים. כל הכלים והאביזרים יהיו עם תסקיר בדיקה בתוקף.
24. לאחר ההתקנה, ידוייסו כל המרווחים בין הפלדה לבטון באמצעות סיקה גראוט 340 או שו״ע.
25. יש לקבל אישור מפקח ביומן העבודה לפני כל יציקה.
26. כלל התאום בין האדריכל ומתכנן השלד ובין כלל הגורמים והיועצים הנו באחריות הקבלן
27. על הקבלן להודיע למתכנן על כל אי התאמה בתכניות מיד עם גילויה

הערות:
– כל הריתוכים מלאים ורציפים בכל ניקודות המגע בגודל 0.7
מהחומר הדק המרותך באותו החיבור, למעט המופיה בשרטוט.

a - גובה של תפר ריתוך

ביאר אות הנדסה	כל המידות במילימטרים	בלק בוקס אקספו	For Approval	Format: A0
	Design: Leonid Rubin 054-4510970	פרגולה	Date: 15 Dec 2024	Rev. 2
	App'd: Amir Biar 054-2928317	Dwg/Part No: 19 301 AD	Scale:	Sheet: 1

ProgeCAD 2022 Professional